tilo macht den Boden.

LEBEN, WIE ICH WILL

Mein Boden, mein Design.

Für alle Ansprüche gemacht.

Vinyl in Holz, Metall- und Steindekor für drei verschiedene Einsatzbereiche.

/DESIGN3

16 Vinyldekore für 3 Einsatzbereiche

Impressum

Herausgeber: tilo GmbH
Gestaltung: tilo GmbH

Druck- und Satzfehler vorbehalten.
Die Aufnahmen in diesem Katalog können von den tatsächlichen Farbvariationen abweichen.

Inhalt

04-05 DESIGN³

6-17 Böden

06 - 09: /DESIGN VINYLBODEN
10 - 13: /DESIGN SPA
14 - 17: /DESIGN PRO+
18 - 19: REINIGUNG & PFLEGE
MONTAGE & ZUBEHÖR

20-31 Treppe & Leisten

22 - 23: STUFENKANTENPROFILE
24 - 25: TREPPENSTUFEN KOMPAKT NEUBAU
26 - 27: TREPPENSTUFEN KOMPAKT RENOVIERUNG
28 - 29: TREPPENZUBEHÖR
30 - 31: LEISTEN & ZUBEHÖR

16 Vinyldekore für 3 Einsatzbereiche.

/DESIGN³

Die beliebtesten Vinyldekore von tilo – jetzt auch als wasserfeste SPA Rigidboards 5,3 - 5,5 mm Aufbauhöhe und 1,5 - 2 mm dünne Pro+ Klebesheets für die professionelle Renovierung!

tilo Vinylböden – einfach dreifach gut.

- Hochwertiges Vinyl in Holz, Metall- und Stein-Dekor.
- Wasserfeste SPA Rigidboards für Feuchträume.
- Wasserfeste Pro+ Klebesheets mit nur 1,5 - 2mm Aufbauhöhe.

Für alle Dekore gibt es bei tilo dekoridente Leisten- und Treppenlösungen – für harmonische und besondere Raumlösungen.

Welcher Vinylboden passt zu Ihnen?

/DESIGN³

Vinylböden - dreifach überzeugend.

/DESIGN¹ VINYLBODEN

Preisliste 2017/18

Ein tilo Vinylboden ist äußerst belastbar, langlebig und pflegeleicht. Perfekt für alle Bereiche, in denen Robustheit und Ästhetik gefragt sind. Ob in täuschend echtem Holzdesign oder elegantem Metall- und Steindekor, Vinyl ist unglaublich vielfältig. Das ist Schönheit, an der Sie sich besonders lange erfreuen können.

/DESIGN² VINYLBODEN SPA

NEU!

tilo WATER PROOF FEUCHTRAUM

Für die Rigidboards der SPA Kollektion verwenden wir ein neues und sehr stabiles Trägermaterial. Diese Stabilität spiegelt sich in den sehr guten Verbindungs-Festigkeitswerten und der gewohnt perfekten Passgenauigkeit des Verlegesystems simpleFIX wieder. Die Rigidboards der Kollektion NOVO SPA, FAVORITO SPA, ROBUSTO SPA und ELEGANTO SPA können schwimmend verlegt oder vollflächig verklebt werden.

/DESIGN³ VINYLBODEN PRO+

NEU!

tilo WATER PROOF FEUCHTRAUM

Die Klebesheets der PRO+ Kollektion ermöglichen mit denselben Vinyl-Bestsellern die geringstmögliche Aufbauhöhe von 1,5 -2 mm. Die Klebesheets der Kollektionen NOVO PRO+, FAVORITO PRO+, ROBUSTO PRO+ und ELEGANTO PRO+ werden vollflächig verklebt und ermöglichen so strapazierfähige Bodenbeläge – auch für stark beanspruchte Einsatzbereiche.

Eleganto Concrete Natur

Robusto Fichte Hasel

/DESIGN

VINYLBODEN

Facettenreich, beeindruckend, elegant.

Ob in täuschend echtem Holzdesign oder elegantem Metall- und Steindekor: Vinyl ist unglaublich vielfältig. Das ist Schönheit, an der Sie sich besonders lange erfreuen können. Denn ein tilo Vinylboden ist äußerst belastbar, langlebig und pflegeleicht. Perfekt für alle Bereiche, in denen Robustheit und Ästhetik gefragt sind.

PRODUKTVORTEILE:

- Schwimmende Verlegung mit integrierter Trittschalldämmung
- Komfortable Verlegung durch tilo FIX Verlegesystem
- Bekannt perfekte Passform der tilo Verlegeprofile
- Treppen- und Leistenlösungen – für besonders schöne Räume

/DESIGN

VINYLBODEN

Produktabmessung

FAVORITO, NOVO
1.205 x 210 x 9,8 mm x 0,3 mm Nutzschicht

ROBUSTO
1.205 x 210 x 10 mm x 0,55 mm Nutzschicht

ELEGANTO
595 x 285 x 10 mm x 0,55 mm Nutzschicht

Aufbau

1. 0,3 - 0,55 mm Vinyl
2. Dekor-LVT-Film
3. mehrschichtiges Trägervinyl
4. quellreduzierte Holzfaserplatte
5. Kork-Trittschall-dämmung

Produkteigenschaften

Oberfläche:
TWIST PLUS LACK

Stirnseitige Verbindung:
tiloFIX Verbindung

Längsseitige Verbindung:
tiloFIX-Verbindung

Kantenausführung:
gefast (4V)

Schwimmende Verlegung

Kantenausführung:
ungefast

Treppen & Leisten

Treppen zu /Design Vinylboden
finden Sie in der tilo Preisliste 2017/18

SKP1 / SKP2
TSK Neubau & Renovierung

PREISLISTE 2017/18
S. 58 -64

Zubehör

PE-Baufolie (0,2 mm)
Preisliste 2017/18
S.56

Weiterführende Informationen entnehmen Sie bitte dem technischen Produktdatenblatt.

PRODUKTABMESSUNG 1.205 x 210 x 9,8 mm; 0,3 mm Nutzschicht
PAKETINHALT 6 Stk.; 1,518 m²; 15,12 kg
PALETTENEINHEIT 56 Pakete; 85,025 m²; 847 kg

Passende Bodenleiste:
Boden: **VSLC516240**

KOLLEKTION FAVORITO

		UVP/m²	UVP/lfm
		Best.Nr.	Best.Nr.
FAVORITO EICHE NOX		**€ 34,95**	**€ 5,45**
ungefast, gebürstet, Nutzungsklasse 31[1]	*TWIST PLUS LACKIERT*	V1000	E1248
FAVORITO EICHE STONEWASHED		**€ 34,95**	**€ 5,45**
ungefast, gebürstet, Nutzungsklasse 31[1]	*TWIST PLUS LACKIERT*	V1040	E1254
FAVORITO KASTANIE BALTIC		**€ 34,95**	**€ 5,45**
ungefast, gebürstet, Nutzungsklasse 31[1]	*TWIST PLUS LACKIERT*	V1041	E1264

KOLLEKTION NOVO

NOVO EICHE MANDEL		**€ 34,95**	**€ 5,45**
ungefast, gebürstet, Nutzungsklasse 31[1]	*TWIST PLUS LACKIERT*	V1116	E1320
NOVO EICHE SAVANNE		**€ 36,95**	**€ 5,45**
ungefast, gebürstet, Nutzungsklasse 31[1]	*TWIST PLUS LACKIERT*	V1112	E1325
NOVO LÄRCHE NATUR		**€ 34,95**	**€ 5,45**
ungefast, gebürstet, Nutzungsklasse 31[1]	*TWIST PLUS LACKIERT*	V1059	E1265

KOLLEKTION ROBUSTO

PRODUKTABMESSUNG 1.205 x 210 x 10 mm; 0,55 mm Nutzschicht
PAKETINHALT 6 Stk.; 1,518 m²; 15,12 kg
PALETTENEINHEIT 56 Pakete; 85,025 m²; 847 kg

ROBUSTO EICHE VINTAGE		**€ 40,95**	**€ 5,45**
gefast (4V), synchron, Nutzungsklasse 34[2]	*TWIST PLUS LACKIERT*	V1062	E1258
ROBUSTO EICHE WESTSIDE		**€ 43,95**	**€ 5,45**
gefast (4V), synchron, Nutzungsklasse 34[2]	*TWIST PLUS LACKIERT*	V1023	E1220
ROBUSTO EICHE MONTBLANC		**€ 40,95**	**€ 5,45**
gefast (4V), synchron, Nutzungsklasse 34[2]	*TWIST PLUS LACKIERT*	V1020	E1219
ROBUSTO EICHE COGNAC		**€ 40,95**	**€ 5,45**
gefast (4V), gehobelt, Nutzungsklasse 34[2]	*TWIST PLUS LACKIERT*	V1021	E1218
ROBUSTO FICHTE HASEL		**€ 40,95**	**€ 5,45**
gefast (4V), gehobelt, Nutzungsklasse 34[2]	*TWIST PLUS LACKIERT*	V1119	E1369
ROBUSTO EICHE OLDSTYLE		**€ 40,95**	**€ 5,45**
gefast (4V), gehobelt, Nutzungsklasse 34[2]	*TWIST PLUS LACKIERT*	V1019	E1249

KOLLEKTION ELEGANTO

PRODUKTABMESSUNG 595 x 285 x 10 mm; 0,55 mm Nutzschicht
PAKETINHALT 6 Stk.; 1,017 m²; 10,2 kg
PALETTENEINHEIT 84 Pakete; 85,466 m²; 857 kg

ELEGANTO MARMOR MACARENA		**€ 45,95**	**€ 5,45**
gefast (4V), wave, Nutzungsklasse 34[2]	*TWIST PLUS LACKIERT*	V1025	E1267
ELEGANTO CONCRETE NATUR		**€ 45,95**	**€ 5,45**
gefast (4V), wave, Nutzungsklasse 34[2]	*TWIST PLUS LACKIERT*	V1027	E1230
ELEGANTO MARMOR NATUR		**€ 45,95**	**€ 5,45**
gefast (4V), wave, Nutzungsklasse 34[2]	*TWIST PLUS LACKIERT*	V1024	E1268
ELEGANTO SCHIEFER NATUR		**€ 45,95**	**€ 5,45**
gefast (4V), wave, Nutzungsklasse 34[2]	*TWIST PLUS LACKIERT*	V1026	E1272

Alle Preise sind UVP exkl. MwSt. I [1]NKL 31 (ISO 10582), bzw. NKL 34 (EN 14085); [2]NKL 34 (EN 14085), alt: NKL 42 (ISO 10582)

Eleganto Marmor Natur

tilo WATER PROOF FEUCHTRAUM

/DESIGN

VINYLBODEN

SPA

Eintauchen in neue Möglichkeiten.

Wunderschöne und wasserfeste Rigidboards für Feuchträume in unseren 16 beliebtesten Vinyldekoren.

PRODUKTVORTEILE:

- 100% wasserfest, beste Feuchtraumeignung
- Schwimmende Verlegung oder vollflächige Verklebung möglich
- Mehr als doppelt so hohe Verbindungs-Festigkeitswerte wie am Markt erhältliche weiche Click-Sheets
- Marktübliche Stabilitätswerte für geringe Ausdehnung bei Wärme oder Sonneneinstrahlung
- Komfortable Verlegung durch simpleFIX Klicksystem
- Bekannt perfekte Passform der tilo Verlegeprofile
- Treppen- und Leistenlösungen – für besonders schöne Räume

/DESIGN VINYLBODEN
SPA

Produktabmessung

FAVORITO SPA, NOVO SPA
1.220 x 180 x 5,3 mm x 0,3 mm Nutzschicht

ROBUSTO SPA
1.220 x 180 x 5,5 mm x 0,55 mm Nutzschicht

ELEGANTO SPA
610 x 305 x 5,5 mm x 0,55 mm Nutzschicht

Aufbau

1. 0,3 - 0,55 mm Vinyl
2. Dekor-LVT-Film
3. mehrschichtiges Trägervinyl
4. Rigid Board
5. Vinyl Gegenzug

Produkteigenschaften

Oberfläche:
TWIST PLUS LACK

Stirnseitige Verbindung:
tilo simpleFIX Verbindung

Längsseitige Verbindung:
tiloFIX-Verbindung

Kantenausführung:
gefast (4V)

Kantenausführung:
ungefast

Schwimmende Verlegung oder vollflächige Verklebung

Treppen & Leisten

Zu jedem Boden die passende Treppe & Leiste.

STUFENKANTENPROFILE (SKP): Seite 22-23
TREPPENSTUFEN KOMPAKT (TSK)
NEUBAU UND RENOVIERUNG: Seite 24-27
LEISTEN: Seite 30

Zubehör

Neutra Unterlagsmatte S.15

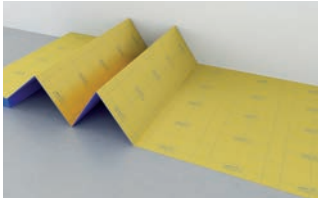

EC1 Plus Klebstoff + Zubehör S.15

Weiterführende Informationen entnehmen Sie bitte dem technischen Produktdatenblatt.

PRODUKTABMESSUNG 1.220 x 180 x 5,3 mm; 0,3 mm Nutzschicht
PAKETINHALT 8 Stk.; 1,757 m²; 19,00kg
PALETTENEINHEIT 65 Pakete; 114,192 m²; 1235 kg

Passende Bodenleiste:
Boden: **VSLC516240**

KOLLEKTION FAVORITO SPA

		UVP/m²	UVP/lfm
		Best.Nr.	Best.Nr.
FAVORITO SPA EICHE NOX ungefast, gebürstet, Nutzungsklasse 31[1]	*TWIST PLUS LACKIERT*	**€ 39,95** R2000	**€ 5,45** E1248
FAVORITO SPA EICHE STONEWASHED ungefast, gebürstet, Nutzungsklasse 31[1]	*TWIST PLUS LACKIERT*	**€ 39,95** R2001	**€ 5,45** E1254
FAVORITO SPA KASTANIE BALTIC ungefast, gebürstet, Nutzungsklasse 31[1]	*TWIST PLUS LACKIERT*	**€ 39,95** R2002	**€ 5,45** E1264

KOLLEKTION NOVO SPA

NOVO SPA EICHE MANDEL ungefast, gebürstet, Nutzungsklasse 31[1]	*TWIST PLUS LACKIERT*	**€ 39,95** R2003	**€ 5,45** E1320
NOVO SPA EICHE SAVANNE ungefast, gebürstet, Nutzungsklasse 31[1]	*TWIST PLUS LACKIERT*	**€ 41,95** R2004	**€ 5,45** E1325
NOVO SPA LÄRCHE NATUR ungefast, gebürstet, Nutzungsklasse 31[1]	*TWIST PLUS LACKIERT*	**€ 39,95** R2005	**€ 5,45** E1265

KOLLEKTION ROBUSTO SPA

PRODUKTABMESSUNG 1.220 x 180 x 5,5 mm; 0,55 mm Nutzschicht
PAKETINHALT 8 Stk.; 1,757 m²; 19,00kg
PALETTENEINHEIT 65 Pakete; 114,192 m²; 1235 kg

ROBUSTO SPA EICHE VINTAGE gefast (4V), synchron, Nutzungsklasse 33[1]	*TWIST PLUS LACKIERT*	**€ 45,95** R2006	**€ 5,45** E1258
ROBUSTO SPA EICHE WESTSIDE gefast (4V), synchron, Nutzungsklasse 33[1]	*TWIST PLUS LACKIERT*	**€ 48,95** R2007	**€ 5,45** E1220
ROBUSTO SPA EICHE MONTBLANC gefast (4V), synchron, Nutzungsklasse 33[1]	*TWIST PLUS LACKIERT*	**€ 45,95** R2008	**€ 5,45** E1219
ROBUSTO SPA EICHE COGNAC gefast (4V), gehobelt, Nutzungsklasse 33[1]	*TWIST PLUS LACKIERT*	**€ 45,95** R2009	**€ 5,45** E1218
ROBUSTO SPA FICHTE HASEL gefast (4V), gehobelt, Nutzungsklasse 33[1]	*TWIST PLUS LACKIERT*	**€ 45,95** R2010	**€ 5,45** E1369
ROBUSTO SPA EICHE OLDSTYLE gefast (4V), gehobelt, Nutzungsklasse 33[1]	*TWIST PLUS LACKIERT*	**€ 45,95** R2011	**€ 5,45** E1249

KOLLEKTION ELEGANTO SPA

PRODUKTABMESSUNG 610 x 305 x 5,5 mm; 0,55 mm Nutzschicht
PAKETINHALT 8 Stk.; 1,488 m²; 16,00 kg
PALETTENEINHEIT 78 Pakete; 116,10 m²; 1248 kg

ELEGANTO SPA MARMOR MACARENA gefast (4V), wave, Nutzungsklasse 33[1]	*TWIST PLUS LACKIERT*	**€ 50,95** R2012	**€ 5,45** E1267
ELEGANTO SPA CONCRETE NATUR gefast (4V), wave, Nutzungsklasse 33[1]	*TWIST PLUS LACKIERT*	**€ 50,95** R2013	**€ 5,45** E1230
ELEGANTO SPA MARMOR NATUR gefast (4V), wave, Nutzungsklasse 33[1]	*TWIST PLUS LACKIERT*	**€ 50,95** R2014	**€ 5,45** E1268
ELEGANTO SPA SCHIEFER NATUR gefast (4V), wave, Nutzungsklasse 33[1]	*TWIST PLUS LACKIERT*	**€ 50,95** R2015	**€ 5,45** E1272

Alle Preise sind UVP exkl. MwSt. I [1]NKL ISO 10582

Robusto PRO+ Eiche Cognac

Eleganto PRO+ Schiefer Natur

tilo WATER PROOF FEUCHTRAUM

/DESIGN

VINYLBODEN PRO+

So dünn, so stark, so wasserfest!

Unsere Design Bestseller Dekore – jetzt als wasserfeste Klebesheets mit nur 1,5 mm bis 2 mm Aufbauhöhe. Ideal für die Renovierung (durch den Fachhandwerker)!

PRODUKTVORTEILE:

- Geringstmögliche Aufbauhöhe von nur 1,5 mm bis 2 mm
- 100% wasserfest, beste Feuchtraumeignung zur vollflächigen Verklebung
- Marktübliche Stabilitätswerte für geringe Ausdehnung bei Wärme oder Sonneneinstrahlung
- Treppen- und Leistenlösungen – für besonders schöne Räume

/DESIGN

PRO+

Produktabmessung

FAVORITO PRO+, NOVO PRO+
1.205 x 210 x 1,5 mm x 0,3 mm Nutzschicht

ROBUSTO PRO+
1.205 x 210 x 2 mm x 0,55 mm Nutzschicht

ELEGANTO PRO+
595 x 285 x 2 mm x 0,55 mm Nutzschicht

Aufbau

1 0,3 od. 0,55 mm Vinyl
2 Dekor-LVT-Film
3 mehrschichtiges Trägervinyl

Produkteigenschaften

Oberfläche:
TWIST PLUS LACK

vollflächige Verklebung:
ja

Kantenausführung:
gefast (4V)

Kantenausführung:
ungefast

Treppen & Leisten

Treppenmöglichkeiten
finden Sie in der tilo Preisliste 2017/18

SKP1 / SKP2
TSK Neubau & Renovierung

PREISLISTE 2017/18
S. 58 -64

Zubehör

EC1 Plus Klebstoff
+
Zubehör
S.15

Leisten
S.26-27

Weiterführende Informationen entnehmen Sie bitte dem technischen Produktdatenblatt.

PRODUKTABMESSUNG 1.205 x 210 x 1,5 mm; 0,3 mm Nutzschicht
PAKETINHALT 22 Stk.; 5,567 m²; 14 kg
PALETTENEINHEIT 40 Pakete; 222,68 m²; 560 kg

Passende Bodenleiste:
Boden: **VSLC516240**

KOLLEKTION FAVORITO PRO+

		UVP/m²	UVP/lfm
		Best.Nr.	Best.Nr.
FAVORITO PRO+ EICHE NOX ungefast, gebürstet, Nutzungsklasse 31[1]	*TWIST PLUS LACKIERT*	**€ 21,95** R3000	**€ 5,45** E1248
FAVORITO PRO+ EICHE STONEWASHED ungefast, gebürstet, Nutzungsklasse 31[1]	*TWIST PLUS LACKIERT*	**€ 21,95** R3001	**€ 5,45** E1254
FAVORITO PRO+ KASTANIE BALTIC ungefast, gebürstet, Nutzungsklasse 31[1]	*TWIST PLUS LACKIERT*	**€ 21,95** R3002	**€ 5,45** E1264

KOLLEKTION NOVO PRO+

NOVO PRO+ EICHE MANDEL ungefast, gebürstet, Nutzungsklasse 31[1]	*TWIST PLUS LACKIERT*	**€ 21,95** R3003	**€ 5,45** E1320
NOVO PRO+ EICHE SAVANNE ungefast, gebürstet, Nutzungsklasse 31[1]	*TWIST PLUS LACKIERT*	**€ 23,95** R3004	**€ 5,45** E1325
NOVO PRO+ LÄRCHE NATUR ungefast, gebürstet, Nutzungsklasse 31[1]	*TWIST PLUS LACKIERT*	**€ 21,95** R3005	**€ 5,45** E1265

KOLLEKTION ROBUSTO PRO+

PRODUKTABMESSUNG 1.205 x 210 x 2 mm; 0,55 mm Nutzschicht
PAKETINHALT 16 Stk.; 4,048 m²; 14,5 kg
PALETTENEINHEIT 40 Pakete; 161,95 m²; 580 kg

ROBUSTO PRO+ EICHE VINTAGE gefast (4V), synchron, Nutzungsklasse 42[1]	*TWIST PLUS LACKIERT*	**€ 25,95** R3006	**€ 5,45** E1258
ROBUSTO PRO+ EICHE WESTSIDE gefast (4V), synchron, Nutzungsklasse 42[1]	*TWIST PLUS LACKIERT*	**€ 28,95** R3007	**€ 5,45** E1220
ROBUSTO PRO+ EICHE MONTBLANC gefast (4V), synchron, Nutzungsklasse 42[1]	*TWIST PLUS LACKIERT*	**€ 25,95** R3008	**€ 5,45** E1219
ROBUSTO PRO+ EICHE COGNAC gefast (4V), gehobelt, Nutzungsklasse 42[1]	*TWIST PLUS LACKIERT*	**€ 25,95** R3009	**€ 5,45** E1218
ROBUSTO PRO+ FICHTE HASEL gefast (4V), gehobelt, Nutzungsklasse 42[1]	*TWIST PLUS LACKIERT*	**€ 25,95** R3010	**€ 5,45** E1369
ROBUSTO PRO+ EICHE OLDSTYLE gefast (4V), gehobelt, Nutzungsklasse 42[1]	*TWIST PLUS LACKIERT*	**€ 25,95** R3011	**€ 5,45** E1249

KOLLEKTION ELEGANTO PRO+

PRODUKTABMESSUNG 595 x 285 x 2 mm; 0,55 mm Nutzschicht
PAKETINHALT 16 Stk.; 2,713 m²; 11 kg
PALETTENEINHEIT 60 Pakete; 162,79 m²; 660 kg

ELEGANTO PRO+ MARMOR MACARENA gefast (4V), wave, Nutzungsklasse 42[1]	*TWIST PLUS LACKIERT*	**€ 30,95** R3012	**€ 5,45** E1267
ELEGANTO PRO+ CONCRETE NATUR gefast (4V), wave, Nutzungsklasse 42[1]	*TWIST PLUS LACKIERT*	**€ 30,95** R3013	**€ 5,45** E1230
ELEGANTO PRO+ MARMOR NATUR gefast (4V), wave, Nutzungsklasse 42[1]	*TWIST PLUS LACKIERT*	**€ 30,95** R3014	**€ 5,45** E1268
ELEGANTO PRO+ SCHIEFER NATUR gefast (4V), wave, Nutzungsklasse 42[1]	*TWIST PLUS LACKIERT*	**€ 30,95** R3015	**€ 5,45** E1272

Alle Preise sind UVP exkl. MwSt. I [1]NKL ISO 10582

Reine Freude.

Eleganto Schiefer Natur

Wir möchten, dass Sie Ihren tilo Boden immer gerne ansehen und jeden Schritt auf ihm genießen.
Darum bieten wir Ihnen auch die passende Pflege an. Schließlich kennen wir unsere Produkte von Grund auf und wissen am besten, welche Bedürfnisse welcher Boden hat.

Erfreuen Sie sich am Wert und der Schönheit Ihrer tilo Böden – für eine lange Zeit.

Reinigungs- und Pflegemittel für Twist PLUS lackierte Böden

	Einheit	UVP/VPE Best.Nr.
REINIGER für Twist PLUS lackierte Böden Verpackungsinhalt: 6 Flaschen/Karton	1 Liter	**€ 13,90** Z1045
REINIGER für Twist PLUS lackierte Böden Verpackungsinhalt: 4 Flaschen/Karton	2,5 Liter	**€ 27,90** Z1046

	Einheit	Best.Nr.
SCHNELLPFLEGE für Twist PLUS lackierte Böden Verpackungsinhalt: 6 Flaschen/Karton	1 Liter	**€ 19,50** Z1057
SCHNELLPFLEGE für Twist PLUS lackierte Böden Verpackungsinhalt: 4 Flaschen/Karton	2,5 Liter	**€ 37,90** Z1058

	Einheit	Best.Nr.
INTENSIVREINIGER für Twist PLUS lackierte Böden Verpackungsinhalt: 6 Flaschen/Karton	1 Liter	**€ 13,90** Z1059
INTENSIVREINIGER für Twist PLUS lackierte Böden Verpackungsinhalt: 4 Flaschen/Karton	2,5 Liter	**€ 27,90** Z1060

	Einheit	Best.Nr.
INTENSIVPFLEGE für Twist PLUS lackierte Böden Verpackungsinhalt: 6 Flaschen/Karton	1 Liter	**€ 14,90** Z1061
INTENSIVPFLEGE für Twist PLUS lackierte Böden Verpackungsinhalt: 4 Flaschen/Karton	2,5 Liter	**€ 29,90** Z1062

Zubehör für Reinigung- und Pflegemittel

	Einheit	UVP/VPE Best.Nr.
Wischer inkl. Microfaser-Bezug praktischer Wischer für die bequeme Reinigung und Pflege	1 Stück	**€ 23,50** Z1014
Wischer-Ersatzbezug	1 Stück	**€ 14,50** Z1015

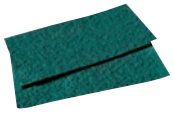

	Einheit	Best.Nr.
Pad grün zum Entfernen von Verschmutzungen bzw. zur Grundreinigung Format: 28 x 12 cm Verpackungsinhalt: 10 Stk. / Packung	1 Stück	**€ 2,90** Z1016

Unterlagsmaterial Vinylboden /DESIGN SPA

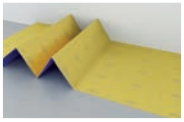

	Einheit	VPE	UVP/m² Best.Nr.
Neutra Unterlagsmatte Verbundschaum mit integrierter Dampfbremse; Trittschallverbesserung (20 dB); geeignet für Fussbodenheizung (WdW: 0,04 m² K/W); Faltplatte: Länge 8,5m; Breite 1,2 m; Stärke 1,5mm	10,2 m² / Paket	27 Pak./ Pal.	**€ 4,70** Z1073

Klebstoffe Vinylboden /DESIGN SPA und PRO+

	Einheit	VPE	UVP/kg Best.Nr.
EC1 PLUS Klebstoff für Vinylboden SPA Rigidboards & Vinylboden PRO+ Klebesheets	13 kg	33 Eimer/ Pal.	**€ 10,90** Z1074
Lösemittelfreier Einkomponenten-Klebstoff mit harter Klebstoffrippe **ausschließlich für die Verklebung von Vinylboden SPA Rigidboards & Vinylboden PRO+ Klebesheets auf saugfähigen Untergründen;** Verbrauch ca. 350 - 400g pro/m²; inklusive Zahnleiste B2	6 kg	64 Eimer/ Pal.	**€ 11,50** Z1075

Alle Preise sind UVP exkl. MwSt.

Aus einem Guss.

tilo Treppen & Leisten.

Eine Treppe ist so viel mehr als „nur“ der Übergang zweier Ebenen. Sie wirkt wie ein Möbelstück und trägt die Atmosphäre eines Raumes entscheidend mit. Dank der passenden Treppenbeläge und Leisten von tilo entsteht ein harmonisches Gesamtbild, das sich durch Ihr ganzes Zuhause zieht.

Unsere Beläge sind für gerade, gewendelte, L- und U-förmige sowie für viele weitere Treppen erhältlich. Dieses Thema ist so ergiebig, dass wir ihm einen eigenen Katalog gewidmet haben – erfahren Sie mehr auf tilo.com.

Robusto Eiche Westside

TREPPEN

STUFEN KANTEN PROFILE

/DESIGN SPA

Aufbauhöhe = Dielenstärke

- Individuelle Lösung
- Unbegrenzte Treppeneintrittsbreite
- Stückweise Abgabe in den jeweiligen Dielenlängen
- Geringe Aufbauhöhe

Deckschicht ohne Dielenstirnstoß
(sofern durch Dielenlänge möglich): Aufschlag +30%
Kommissionsweise Fertigung, Lieferzeit 2 - 3 Wochen
ab Auftragseingang, Sonderanfertigung auf Anfrage

SKP 1x eingeschlagen
alle Dekore

SKP 2x eingeschlagen
alle Dekore

Trittstufen werden mit Bodendielen ausgeführt

Setzstufen werden mit Bodendielen ausgeführt

TREPPEN

STUFEN KANTEN PROFILE

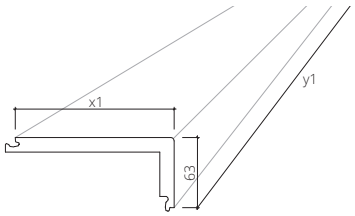

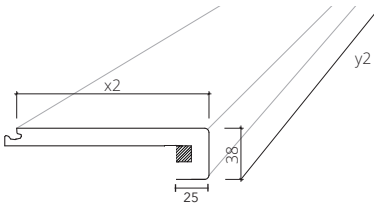

/DESIGN VINYLBODEN **SPA**

		SKP 1x eingeschlagen			SKP 2x eingeschlagen		
		Breite (x^1)	Länge (y^1)	UVP/lfm Best.Nr.	Breite (x^2)	Länge (y^2)	UVP/lfm Best.Nr.
/DESIGN	/Favorito SPA			**€ 36,95**			**€ 36,95**
	Eiche Nox	117 mm	1220 mm	T1009	117 mm	1220 mm	T1010
	Eiche Stonewased	117 mm	1220 mm	T1009	117 mm	1220 mm	T1010
	Kastanie Baltic	117 mm	1220 mm	T1009	117 mm	1220 mm	T1010
	/Design Novo SPA			**€ 36,95**			**€ 36,95**
	Eiche Mandel	117 mm	1220 mm	T1009	117 mm	1220 mm	T1010
	Eiche Savanne	117 mm	1220 mm	T1009	117 mm	1220 mm	T1010
	Lärche Natur	117 mm	1220 mm	T1009	117 mm	1220 mm	T1010
	/Design Robusto SPA			**€ 36,95**			**€ 36,95**
	Eiche Vintage	117 mm	1220 mm	T1009	117 mm	1220 mm	T1010
	Eiche Westside	117 mm	1220 mm	T1009	117 mm	1220 mm	T1010
	Eiche Montblanc	117 mm	1220 mm	T1009	117 mm	1220 mm	T1010
	Eiche Cognac	117 mm	1220 mm	T1009	117 mm	1220 mm	T1010
	Fichte Hasel	117 mm	1220 mm	T1009	117 mm	1220 mm	T1010
	Eiche Oldstyle	117 mm	1220 mm	T1009	117 mm	1220 mm	T1010
	/Design Eleganto SPA			**€ 36,95**			**€ 36,95**
	Marmor Macarena	242 mm	*1220 mm	T1009	242 mm	*1220 mm	T1010
	Concrete Natur	242 mm	*1220 mm	T1009	242 mm	*1220 mm	T1010
	Marmor Natur	242 mm	*1220 mm	T1009	242 mm	*1220 mm	T1010
	Schiefer Natur	242 mm	*1220 mm	T1009	242 mm	*1220 mm	T1010
		*2 Dielen in der Länge verleimt			*2 Dielen in der Länge verleimt		

TREPPENSTUFEN KOMPAKT NEUBAU

/DESIGN SPA (für trockene Innenräume)

Aufbauhöhe = Dielenstärke
- Vorgefertigte Elemente bestehend aus Trittstufe auf Trägerplatte und Setzstufe
- Treppeneintrittsbreite bis 1200 mm
- Einheitliche Aufbauhöhe von 38 mm
- Stückweise Abgabe in der jeweiligen Stufenausführung

Einzelne Treppenstufen zur Verkleidung von Fertigteil – und/oder Betontreppen
Deckschicht ohne Dielenstirnstoß (sofern durch Dielenlänge möglich): Aufschlag +30%. Kommisionsweise Fertigung, Lieferzeit 2 - 3 Wochen ab Auftragseingang, Sonderanfertigung auf Anfrage

Gerade Stufe

Aufbau = 38 mm (Standard Span)
Andere Trägerplatten und Aufbauhöhen auf Anfrage

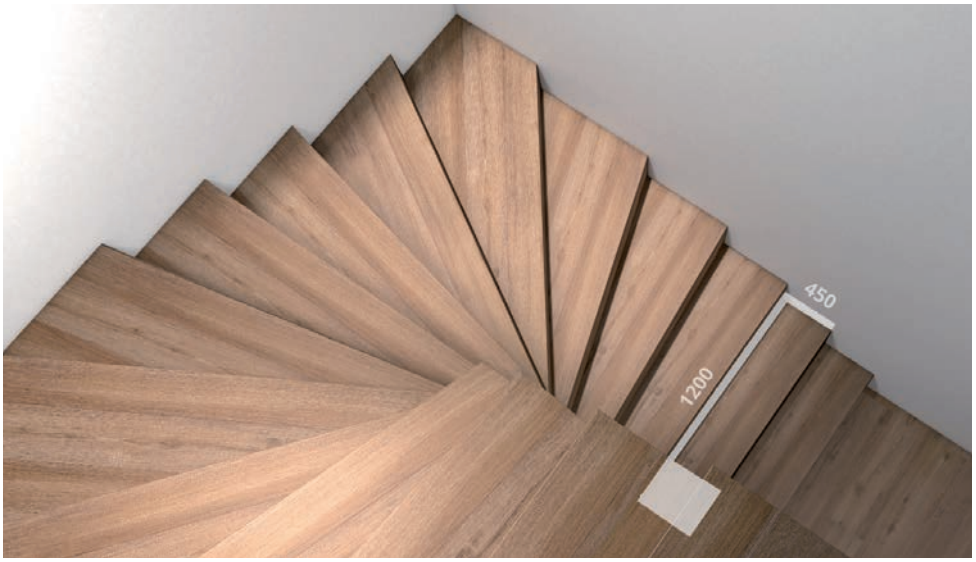

Gewendelte Stufe

Aufbau = 38 mm (Standard Span)
Andere Trägerplatten und Aufbauhöhen auf Anfrage

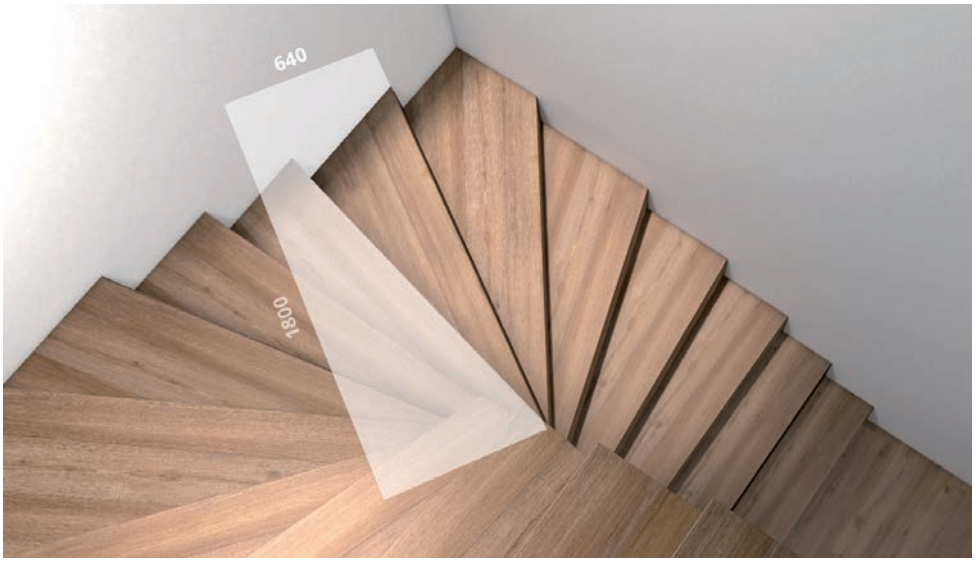

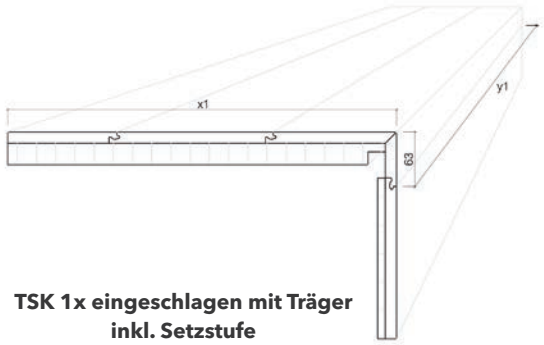

TSK 1x eingeschlagen mit Träger inkl. Setzstufe

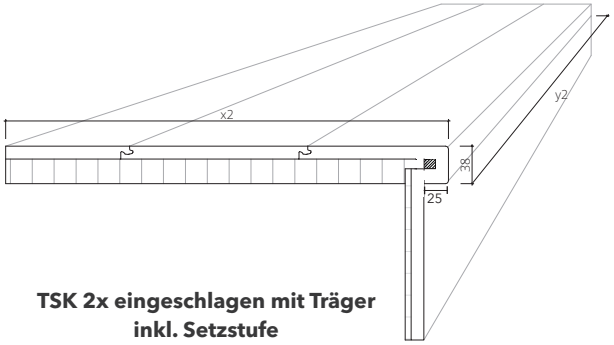

TSK 2x eingeschlagen mit Träger inkl. Setzstufe

Gerade Stufe

inklusive Setzstufe = Bodendiele auf Träger

	/DESIGN SPA UVP/Stück	Best.Nr.
Format: 1200 x 450 mm	**€ 93,95**	
TSK 1x eingeschlagen	1 Stk.	T1110

passend für alle geraden Stufen mit einer max. Treppeneintrittsbreite von 1200 mm

inklusive Setzstufe = Bodendiele auf Träger
Alternativ: Setzstufe weiß (Dekorspanplatte)
Auf Anfrage ohne Setzstufe - Design: € 88,95

	/DESIGN SPA UVP/Stück	Best.Nr.
Format: 1200 x 450 mm	**€ 93,95**	
TSK 2x eingeschlagen	1 Stk.	T1118

Gewendelte Stufe

inklusive Setzstufe = Bodendiele auf Träger

	/DESIGN SPA UVP/Stück	Best.Nr.
Format: 1800 x 640 mm	**€ 114,95**	
TSK 1x eingeschlagen	1 Stk.	T1114

passend für alle gewendelten Stufen mit einer max. Treppeneintrittsbreite von 1200 mm

inklusive Setzstufe = Bodendiele auf Träger
Alternativ: Setzstufe weiß (Dekorspanplatte)
Auf Anfrage ohne Setzstufe - Design: € 106,95

	/DESIGN SPA UVP/Stück	Best.Nr.
Format: 1800 x 640 mm	**€ 114,95**	
TSK 2x eingeschlagen	1 Stk.	T1122

Nicht für Feuchträume geeignet!
Kommisionsweise Fertigung, Lieferzeit 2-3 Wochen ab Auftragseingang, Sonderanfertigung auf Anfrage. Alle Preise sind UVP exkl. MwSt.

TREPPENSTUFEN KOMPAKT RENOVIERUNG

/DESIGN SPA

- Vorgefertigte Elemente bestehend aus Trittstufe und Setzstufe
- Treppeneintrittsbreite bis 1200 mm
- Aufbauhöhe = Dielenstärke
- Stückweise Abgabe in der jeweiligen Stufenausführung

Einzelne Treppenstufen zur Verkleidung von bestehenden Treppen
Deckschicht ohne Dielenstirnstoß (sofern durch Dielenlänge möglich): Aufschlag +30%. Kommisionsweise Fertigung, Lieferzeit 2 - 3 Wochen ab Auftragseingang, Sonderanfertigung auf Anfrage

inklusive Setzstufe = Bodendiele

Gerade Stufe

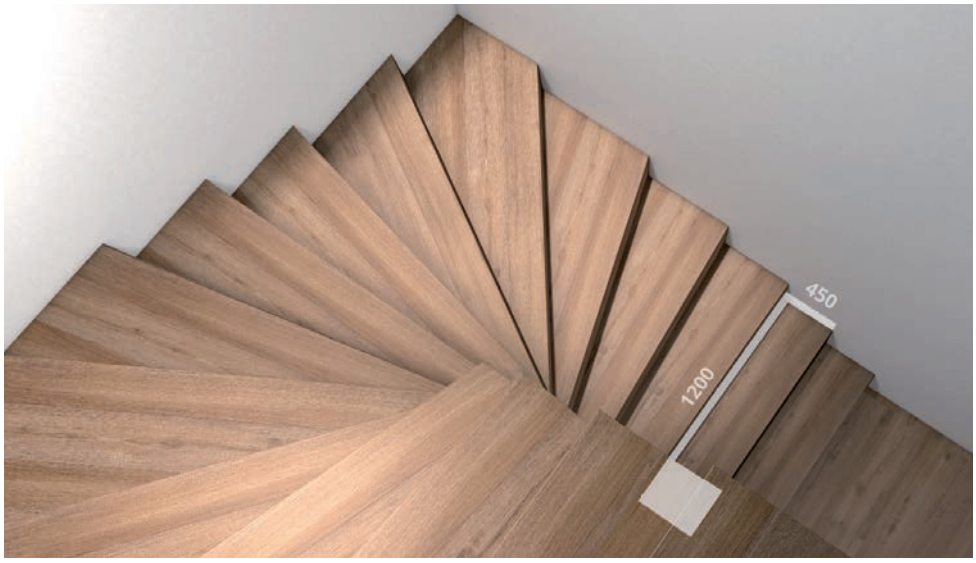

Gewendelte Stufe

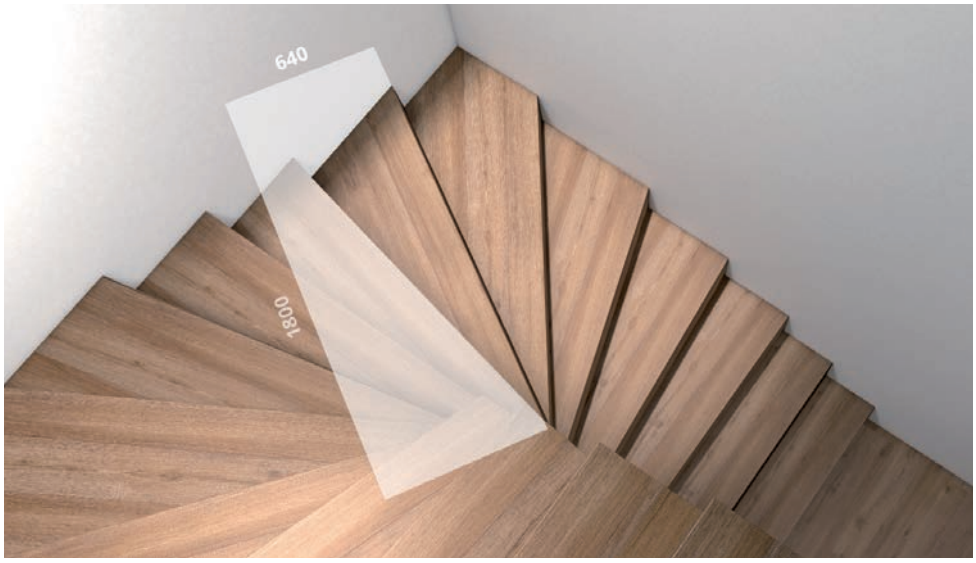

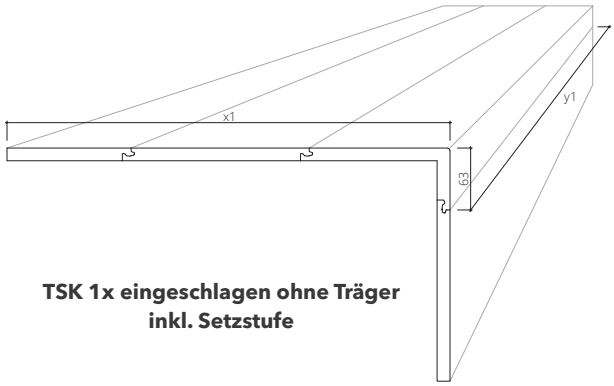

TSK 1x eingeschlagen ohne Träger inkl. Setzstufe

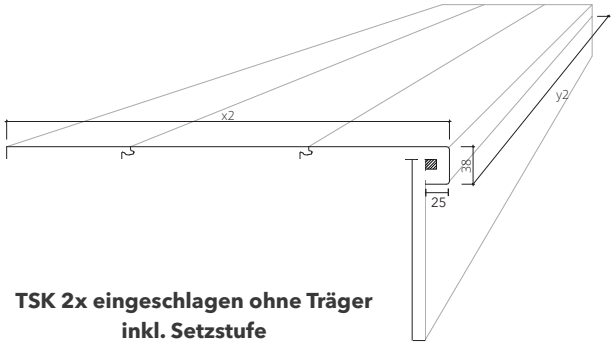

TSK 2x eingeschlagen ohne Träger inkl. Setzstufe

Gerade Stufe

inklusive Setzstufe = Bodendiele

	/DESIGN SPA UVP/Stück Best.Nr.
Format: 1200 x 450 mm	**€ 72,95**
TSK 1x eingeschlagen	1 Stk. T1111

passend für alle geraden Stufen mit einer max. Treppeneintrittsbreite von 1200 mm

inklusive Setzstufe = Bodendiele
Alternativ: Setzstufe weiß (Dekorspanplatte)
Auf Anfrage ohne Setzstufe - Design: € 67,95

	/DESIGN SPA UVP/Stück Best.Nr.
Format: 1200 x 450 mm	**€ 72,95**
TSK 2x eingeschlagen	1 Stk. T1119

Gewendelte Stufe

inklusive Setzstufe = Bodendiele

	/DESIGN SPA UVP/Stück Best.Nr.
Format: 1800 x 640 mm	**€ 93,95**
TSK 1x eingeschlagen	1 Stk. T1115

passend für alle gewendelten Stufen mit einer max. Treppeneintrittsbreite von 1200 mm

inklusive Setzstufe = Bodendiele
Alternativ: Setzstufe weiß (Dekorspanplatte)
Auf Anfrage ohne Setzstufe - Design: € 85,95

	/DESIGN SPA UVP/Stück Best.Nr.
Format: 1800 x 640 mm	**€ 93,95**
TSK 2x eingeschlagen	1 Stk. T1123

TREPPEN ZUBEHÖR

Seitliche Abschlüsse

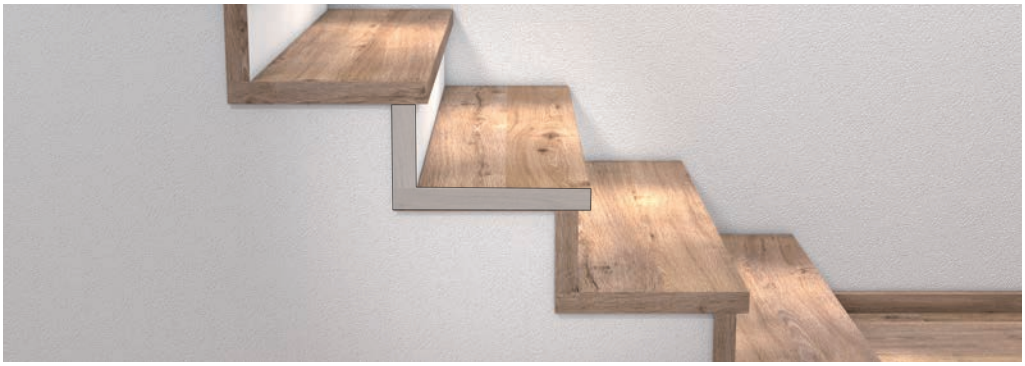

	Trittstufenabdeckleiste PREMIUM Vinyl Vinylleiste	**Trittstufenabdeckleiste Vinylfolie Abschluss** Vinylleiste
Deckmaß in mm	1 / 38	1 / 38
Länge in mm	800	800
Boden	/Design	/Design
	UVP/Stück Best.Nr.	UVP/Stück Best.Nr.
Stufenkantenprofile	**€ 20,90** T1108	- -
Treppenstufen Kompakt für Neubau	- -	**€ 6,90** T1109
Treppenstufen Kompakt zur Renovierung	**€ 20,90** T1108	- -

Alle Preise sind UVP exkl. MwSt.

Kontaktklebstoff

UVP/Stück	
Best.Nr.	
Zum Kleben der Trittstufenabdeckleiste Premium Vinyl und Trittstufenabdeckleiste Vinylfolie Abschluss	
Preis pro Einheit	1 Stk.
Artikelnummer	Z1042
€ 11,95	

Treppenspinne

UVP/Stück	
Best.Nr.	
Zum Abtasten der Form einer Treppenstufe (6 Arme)	
Preis pro Einheit	1 Stk.
Artikelnummer	T1074
€ 106,95	

Mutter-Spachtel

UVP/Stück	
Best.Nr.	
Halterung für die Zahnleiste	
Preis pro Einheit	1 Stk.
Artikelnummer	Z1029
€ 10,95	

Klebstoffe Vinylboden /DESIGN SPA und PRO+

EC1 PLUS Klebstoff

für Vinylboden SPA Rigidboards & Vinylboden PRO+ Klebesheets

Lösemittelfreier Einkomponenten-Klebstoff mit harter Klebstoffrippe **ausschließlich für die Verklebung von Vinylboden SPA Rigidboards & Vinylboden PRO+ Klebesheets auf saugfähigen Untergründen**; Verbrauch ca. 350 - 400g pro/m²; inklusive Zahnleiste B2;

Einheit	VPE	UVP/kg Best.Nr.
13 kg	33 Eimer/ Pal.	**€ 10,90** Z1074
6 kg	64 Eimer/ Pal.	**€ 11,50** Z1075

/DESIGN
BODENLEISTEN
für Vinylböden

Der perfekte Übergang zwischen Boden und Wänden. Die richtige Leiste ist ein kleines Detail, das vielleicht nicht bewusst wahrgenommen wird, aber den entscheidenden Unterschied machen kann. Verfeinern Sie den Stil und Charakter Ihrer Räume durch dieses sympathische Accessoire für Ihren Boden und ergreifen Sie die Gelegenheit zur Gestaltung formvollendeter Wohnkultur.

- die passende Leiste zu jedem Boden
- klassische Leisten für jeden Wohnstil
- Clipsystem für unsichtbare Befestigung:
  - zeitsparende Montage
  - optimale Anpassung an unregelmäßiges Mauerwerk

	VSLC516240
Deckmaß in mm	16 x 50
Längen in mm	2400
Ausführung	MDF
lfm / Bund	24
kg / Bund	9,75
Oberfläche	Dekor-foliert

	UVP/lfm Best.Nr.
Eiche Nox	**€ 5,45** E1248
Eiche Stonewashed	**€ 5,45** E1254
Kastanie Baltic	**€ 5,45** E1264
Eiche Mandel	**€ 5,45** E1320
Eiche Savanne	**€ 5,45** E1325
Lärche Natur	**€ 5,45** E1265
Eiche Vintage	**€ 5,45** E1258
Eiche Westside	**€ 5,45** E1220
Eiche Montblanc	**€ 5,45** E1219
Eiche Cognac	**€ 5,45** E1218

	UVP/lfm Best.Nr.
Fichte Hasel	**€ 5,45** E1369
Eiche Oldstyle	**€ 5,45** E1249
Marmor Macarena	**€ 5,45** E1267
Concrete Natur	**€ 5,45** E1230
Marmor Natur	**€ 5,45** E1268
Schiefer Natur	**€ 5,45** E1272

In Feuchträumen empfehlen wir die Randfuge mit dauerelastischem Material abzudichten.

Alle Bodenleisten für trockene Innenräume!

Bundweise ab Lager lieferbar; Sonderprodukte außerhalb des angeführten Sortimentes auf Anfrage.

Alle Preise sind UVP pro lfm exkl. MWSt. in EURO

BODENLEISTEN

MONTAGE

Clipstar, das technisch einzigartige unsichtbare Befestigungssystem. Die geschützte „Push & Press" Wirkung (EP1 815 084) ermöglicht eine zeitsparende Leistenmontage, auch bei unregelmäßigem Mauerwerk und im Renovierungsbau. Kabel mit bis zu 7 mm ø können im Kabelkanal der Federstahlclips gehalten werden. Auch mehrfaches Montieren und Demontieren der Leiste ist ohne Werkzeug möglich.

	UVP/VPE
Clipstar Montageclip	Best.Nr.
1 VPE = 50 Stk. Clipse (inkl. Schrauben und Dübel) Menge reicht für ca. 25 lfm (bei einem empfohlenen Clipabstand von max. 50 cm)	**€ 22,35** E1142

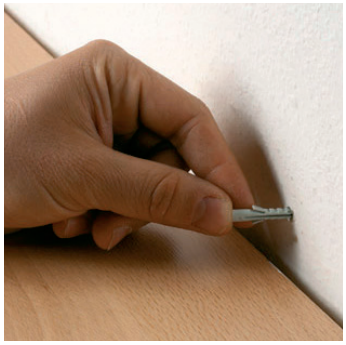

Alle Preise sind UVP pro lfm exkl. MWSt. in EURO

tilo GmbH | Magetsham 19 | A-4923 Lohnsburg
+43 7754 400-0 | office@tilo.com | **www.tilo.com**